IMP PUMPS Центробежный насос CL 125-280/4/15.0S

Одноступенчатые вертикальные насосы INLINE · Артикул 979526569 · Серия CL

1. Обзор

CL 125-285/4/15.0S — это одноступенчатый, центробежный рядный насос с сухим ротором и всасывающими и нагнетательными патрубками одинакового диаметра, предназначенный для систем центрального отопления и охлаждения, для установки на трубопроводе или на фундаменте.
Насос приводится в движение асинхронным трехфазным электродвигателем с вентиляторным охлаждением и фиксированной скоростью. Двигатель с эффективностью IE3 имеет класс изоляции F, степень защиты от воды и пыли IP55 и подключается непосредственно к электрической сети.
Для нормальной работы насоса необходимо использовать рабочую среду, состоящую из чистой воды или смеси чистой воды и гликоля в соответствии с действующими стандартами качества воды, например немецким стандартом VDI 2035.

Основные данные

Вес, кг	273
Присоединение	Фланцевое
Степень защиты	IP55
Максимальный напор, м	28,3
Параметры электросети	3~ 230/400 В, 50 Гц
Максимальная мощность, Вт	15 000
Присоединительный размер	DN125
Максимальная мощность, кВт	15
Максимальная производительность, м3/ч	204
Максимальная производительность, л/мин	3 400

2. Гидравлические характеристики

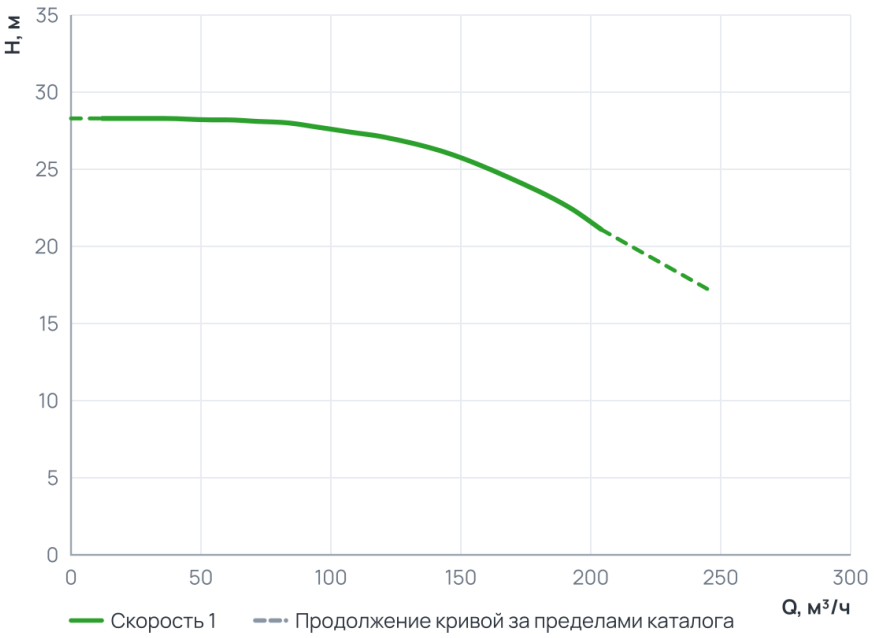

Рабочий диапазон

Подача Q	12 … 204 м³/ч
Напор H	21,1 … 28,3 м

Пунктир на диаграмме — продолжение кривой за пределами каталога производителя.

3. Технические данные

Общие сведения

Серия	CL	Сдвоенный	Нет
Гарантия, мес	24	Число полюсов	4
Уровень шума, дБ	65		

Гидравлические данные

Максимальный напор, м	28,3	Максимальное давление в системе, бар	10
Максимальная производительность, м3/ч	204	Максимальная производительность, л/мин	3 400

Перекачиваемая среда

Рабочая жидкость	Чистая вода	Температура окружающей среды, °C	+40
Максимальное содержание этиленгликоля, %	Вода по VDI 2035, гликоль до 50 %	Максимальная температура перекачиваемой жидкости, °C	-20...+140

Материалы

Материал вала	Нержавеющая сталь	Материал корпуса	Чугун
Материал подшипника	AQ1EGG	Материал обмотки статора	Медь
Материал рабочего колеса	Чугун		

Монтаж и присоединение

Вес, кг	273	Длина, мм	835
Присоединение	Фланцевое	Монтажная длина, мм	710
Присоединительный размер	DN125	Диаметр условного прохода, мм	125

Электродвигатель

Частота (Гц)	50	Степень защиты	IP55
Номинальный ток, А	29,80	Параметры электросети	3~ 230/400 В, 50 Гц
Частота вращения, об/мин	1460	Максимальная мощность, Вт	15 000
Максимальная мощность, кВт	15	Частотное регулирование двигателя	Нет
Класс энергоэффективности двигателя	IE3		

4. Габаритные размеры

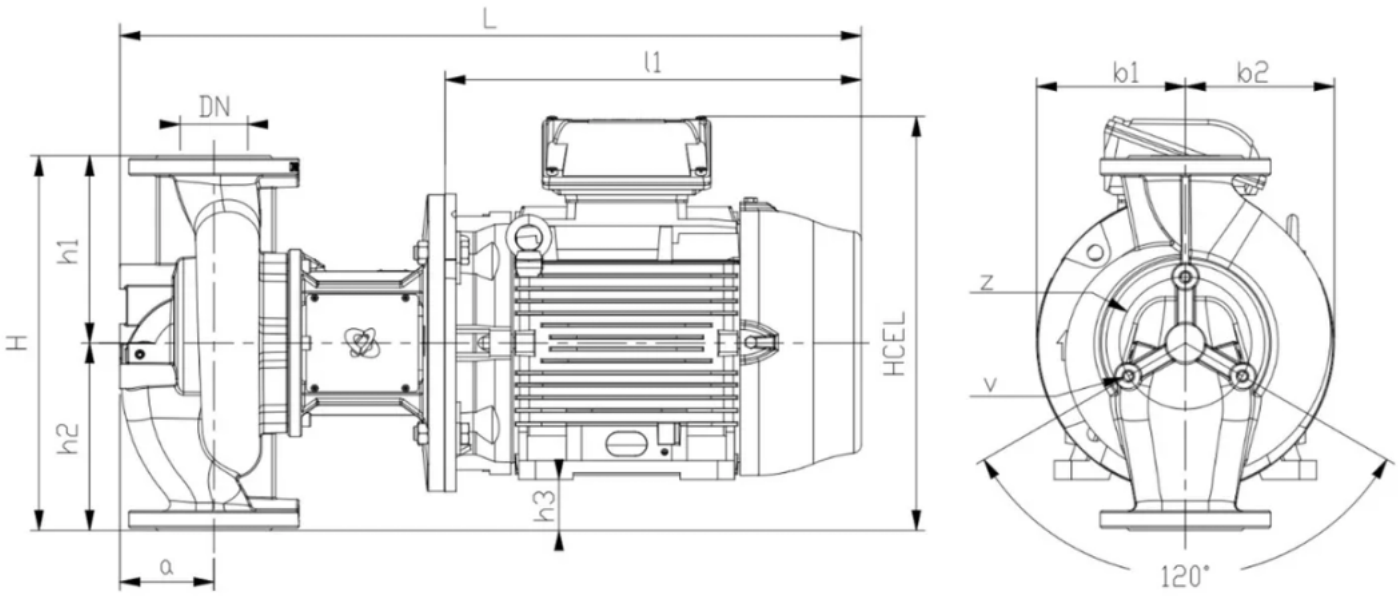

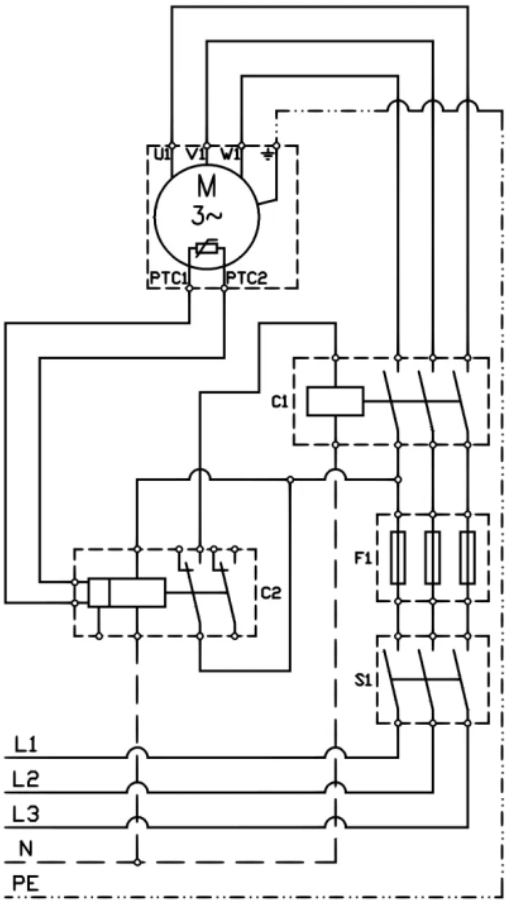

5. Данные для заказа

Наименование	Центробежный насос CL 125-280/4/15.0S
Артикул	979526569
Производитель (марка)	IMP PUMPS
Серия	CL
Вид оборудования	Одноступенчатые вертикальные насосы INLINE

Вес, кг	273
Гарантия, мес	24

6. Документация

Инструкции и паспорта

- Руководство по установке и эксплуатации CL, CLP, CV, PV
- Руководство по установке и эксплуатации CLD

Разрешительные документы

- Сертификат ISO 9001:2015
- Декларация о соответствии для (E)CL(P)(D), (E)CV), E(PV)
- Декларация о соответствии RoHS и REACH

Гарантия

- Гарантийное заявление

3D и CAD-модели

- 3D-модель STEP CL 125-285/4/15.0S
- Чертёж DXF CL 125-285/4/15.0S

Прочее

- Габаритный чертёж CL 125-285/4/15.0S

Документы прилагаются к товару — в карточке товара и в архиве документов для тендера.